¿Porque debo instalar un dispositivo BLUEPROOF™?

El dispositivo BLUEPROOF™ está aprobado por lideres mundiales de autoridades de certificación Lloyds y DNV, cumpliendo con todos los estandartes europeos, rusos y americanos. Ha sido diseñado para brindarle a usted y sus seres queridos ese tiempo extra necesario para mejorar sus posibilidades cuando se produce un incendio. Requiere un mantenimiento mínimo y proporcionará protección constante.

Sirve para todas las viviendas con o sin agua corriente, desde tanques en el techo, hasta depósitos traídos desde el río.

Desde zonas donde las unidades móviles contra incendios no pueden acceder, en ciudades como Soweto SA, los barrios de Lagos de Nigeria y Sao Paulo de Brasil, zonas remotas de Siberia, al tapón del radiador de su coche. Las aplicaciones son infinitas.

Al estar hecho de plástico de alta tecnología no afectará sus líneas de abastecimiento de agua. La facilidad de instalación lo hacen considerablemente económico y proporciona un grado de protección nunca antes disponible.

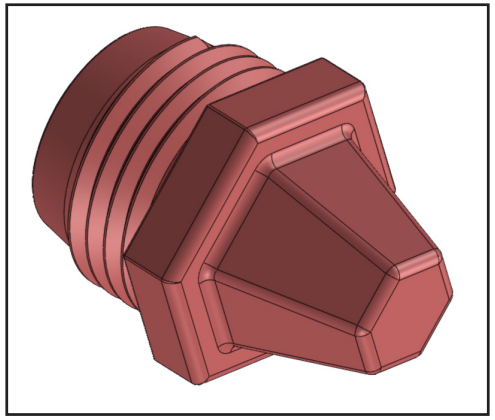

BLUEPROOF™ ha sido patentado en todo el mundo.

Preguntas y Respuestas

¿Le servirá a mi radiador?
SI, BLUEPROOF viene en una gama de tamaños para adaptarse a todos los sistemas de calefacción domésticos y comerciales.

¿Puedo instalarlos yo mismo?
Sí, aisle el radiador, retire el tapón de ventilación existente y reemplácelo con un tapón de ventilación combinada de BLUEPROOF. Ajuste y abra las válvulas y listo.

¿Qué es BLUEPROOF™?
BLUEPROOF es un dispositivo de plástico moldeado de alta tecnología que hace las veces de tapón de ventilación combinadas con una matriz detectora de fuentes de calor, y que se abre y propulsa el líquido en su radiador directamente a la raíz del fuego.

¿BLUEPROOF™ funciona con mi sistema de calefacción?
Sí, BLUEPROOF funciona en todos los sistemas de Calefacción Central que contienen líquido o vapor como sistema de calefacción.

¿Combatirá BLUEPROOF™ el incendio?
Sí, BLUEPROOF™ le ayuda en el combate de incendio, reduce el humo que mata y le dará ese tiempo valioso para escapar.

¿Es un dispositivo para combatir incendios?
Ha sido demostrado su eficacia en la lucha contra incendios, pero NO es un dispositivo de protección.

¿Puedo entrar en una habitación después de un incendio?
NO, esperar o llamar a los bomberos y aislé cualquier tipo de energía si no es peligroso hacerlo.

BLURAD LTD

Nace de la ira por los seis niños que murieron en el incendio en la casa en Derby.

BLUERAD LTD ha sido realizado con la participación de ingenieros técnicos expertos en seguridad y diseño de todos los rincones del mundo, además del asesoramiento y del respaldo de las autoridades de bomberos. Sacamos al mercado una gama de innovadores dispositivos de protección contra incendios que aumentará la seguridad de su hogar, vehículo o ambiente de trabajo con el objetivo de proteger la vida de usted, sus hijos y seres queridos en todo el mundo. A través de la gama BLUEPROOF™ de dispositivos de protección contra incendios. Nunca ha habido un producto disponible como este.

www.bluerad.eu

presenta

BLUEPROOF™

BLUEPROOF™ es un revolucionario dispositivo contra incendios que da a su casa un nivel de protección nunca disponible antes. Proporciona un mecanismo que libera líquido de sus radiadores de calefacción central cuando detecta fuego.

No tiene partes móviles y proporciona una mayor protección para usted y su familia las 24 horas los 365 días de año.

BLUEPROOF™ estará disponible en los buenos almacenes en 2014 o realice su previa solicitud a BLUERAD LTD.

BLUERAD LTD
49 WHITTINGHAM LANE
PRESTON, LANCS PR3 5DA (GB)
www.bluerad.eu

BLUEPROOF™ en tu casa ahora!

Con el conocimiento se duerme más fácil.

-

Se conduce más seguro sabiendo que su vehículo ha sido dotado de un sistema anti fuego